大型量水器鉄蓋下桝FRP製ボックス

GRAND BOX

かさ上げ可能

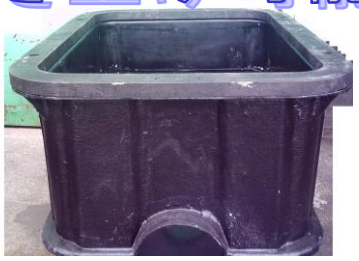

パッキンで泥止め

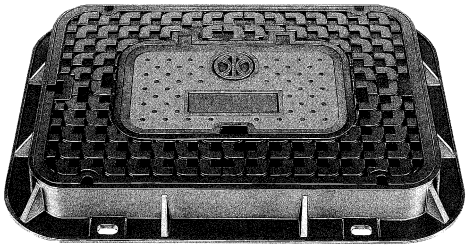

RASVF-8KDY

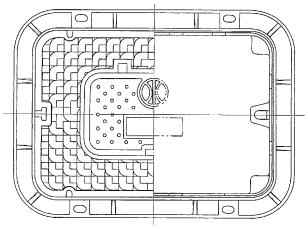

特 長

- 開閉が安易な検針用小窓付き。
- 親蓋は勾配構造によりガタツキ、雨水侵入もなく、専用バール使用で開閉操作も簡単。
- 親蓋は内蝶番式360度水平旋回方式、子蓋135度タイプの蝶番仕様。
- 蓋・受枠ともTSダクタイル鋳鉄製。
- 小蓋は識別しやすい樹脂カラー標示。

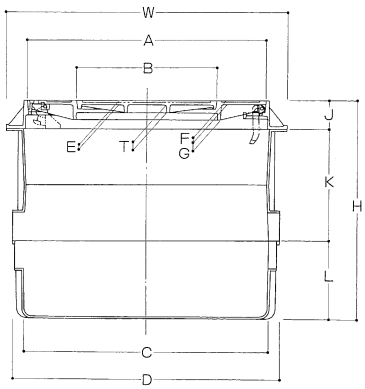

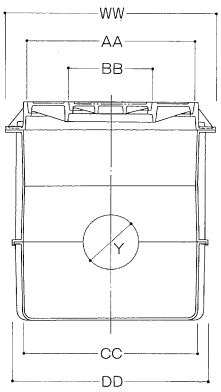

鉄蓋

単位mm

記 号	A	AA	B	BB	W	WW	J	E	T	F	G	適用量水器	耐荷重
RASVF-8KDY	850	600	500	300	1,000	750	100	13	30	12	60	φ50	T-8
RBSVF-8KDY	1,000	700	500	300	1,150	850	100	13	30	12	70	φ50～φ100	T-8
RCSVF-8KDY	1,200	700	500	300	1,350	850	100	13	30	12	75	φ150	T-8

ボックス

単位mm

記 号	C	CC	D	DD	K	L	H	Y	適用鉄蓋
1号	870	620	950	700	400	280	780	200	RASVF用
2号	1,020	720	1,100	800	400	280	780	200	RBSVF用
3号	1,220	720	1,300	800	400	280	780	200	RCSVF用

ピットサイズ

FRP製　1号

870×620　H680(K＋L)
鉄蓋H100

FRP製　2号

1020×720　H680(K+L)
鉄蓋H100

FRP製　3号

1220×720　H680(K+L)
鉄蓋H100

かさ上げ

H30　　H50　　H200　有り

記載の製品は、防水タイプでは有りません

FRP製ボックスのみの販売可能