メーターベース（スラブ）コンクリート製・ハイプラ製

GMS-20Dメーターベース

GMS-2メーターベース

実用新案申請中

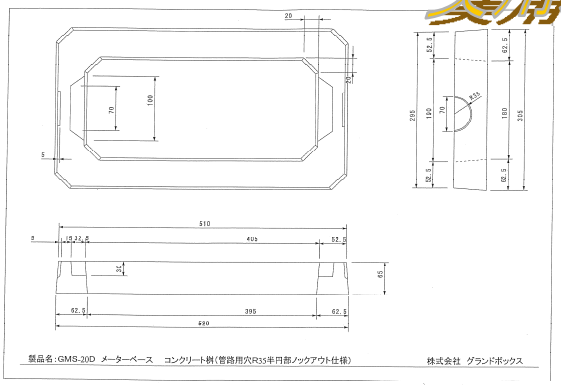

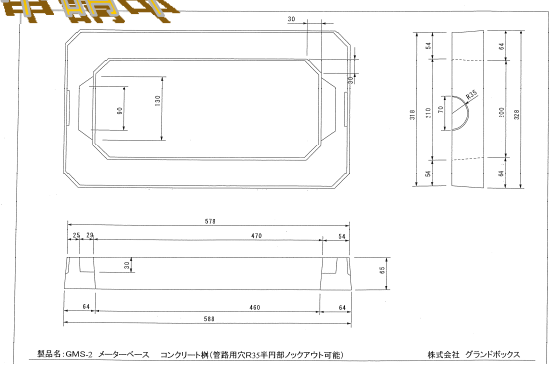

安定した基礎作り

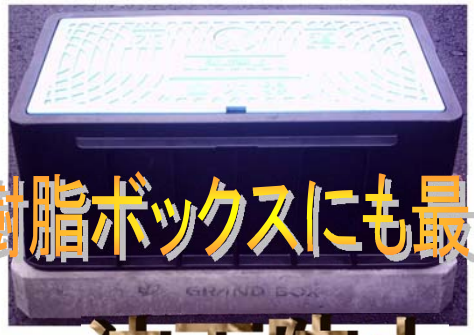

樹脂ボックスにも最適

沈下防止

スムーズな設置

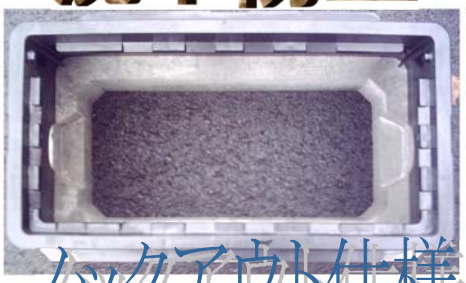

ノックアウト仕様

製品記号	C 上部外寸	C´	B 上部内寸	B´	A 下部外寸	A´	D 下部内寸	D´	H 高さ	R 管路用穴	W	材質
GBS-13A(13ミリ)	420	270	300	150	420	270	300	150	30			ハイプラ
GMS-20D(20ミリ)	510	295	405	190	520	305	395	180	65	35	70	コンクリート
GBS-20DN(20ミリ)	545	320	445	220	545	320	445	220	60	28	70	ハイプラ
GMS-2 (25ミリ)	578	318	470	210	588	328	460	200	65	35	70	コンクリート
GBS-40A(40ミリ)	680	410	560	290	680	410	560	290	40			ハイプラ
GM-NS-20(20ミリ)	440	300			440	300			40			コンクリート
GBS-50A(50ミリ)	820	540	670	390	820	540	670	390	50			ハイプラ